LPA NIPHAN SYSTEMS

Long Life Reliability
does not cost the earth

АВИАЦИОННЫЕ РАЗЪЕМЫ
КАБЕЛЬНЫЕ УДЛИНИТЕЛИ
ЖГУТЫ

AEGE™ aero

www. lpa-aero.ru

Компания LPA Niphan Systems, представляющая собой часть быстро растущей компании LPA Group Plc, является разработчиком, изготовителем и дистрибьютором электромеханических решений для железнодорожного, аэрокосмического, оборонного, телекоммуникационного и промышленного рынков.

Созданная в девятнадцатом веке компания LPA Niphan насчитывает более 100 сотрудников, работающих в основном офисе вблизи Кембриджа в Англии. LPA Niphan Systems, которую называют в числе всемирно признанных поставщиков, была сертифицирована по ISO 9000 Британским институтом стандартов и привержена высочайшим стандартам качества, надежности, обслуживания и ответственного отношения к окружающей среде. Компания LPA Niphan обладает высокой репутацией благодаря инновациям, помогающим решать проблемы потребителей в области электромеханики при благоприятных и неблагоприятных условиях окружающей среды по всему миру.

Основные задачи

- сотрудничать с нашими партнерами, оставаясь при этом их приоритетным выбором при заказе наших продуктов и услуг
- стать значимой компанией на железнодорожном, аэрокосмическом, оборонном, телекоммуникационном и промышленном рынках
- увеличивать прибыль как через развитие нашего существующего бизнеса посредством инвестиций, так и за счет приобретений
- быть добросовестным работодателем, инвестирующим в развитие и обучение своих сотрудников на длительный срок
- увеличивать ценность нашей компании для наших акционеров
- вести наш бизнес честно, этично и ответственно по отношению к окружающей среде.

Кабельные удлинители Тип 11

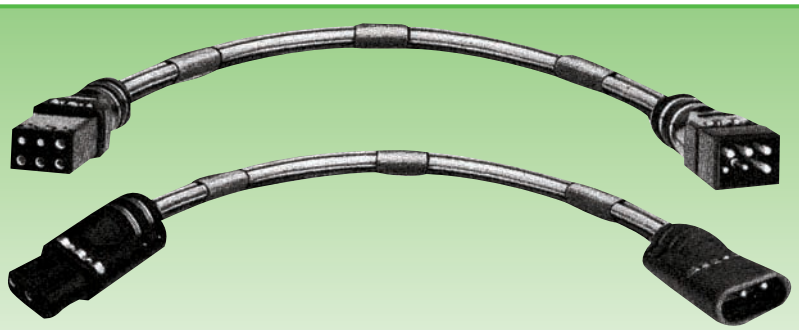

Особенности:

• кабельные узлы быстро изготавливаются в соответствии с требованиями заказчика из стандартных компонентов, имеющихся на складе
• комбинированный кабель из 3 или 5 одножильных кабелей
• вход кабельного разъема, устойчив к погодным условиям за счет нанесения силиконового состава после заделки концов
• одножильные кабели, соединенные бандажом через 500 мм.

Пожалуйста, при заказе укажите:

• розетку (которая определяет напряжение, электрические параметры и количество контактов при сборке)
• длину кабеля в метрах – например, 10 м
• площадь поперечного сечения кабеля в квадратных миллиметрах – например, 70 мм^2
• тип кабеля – например, одножильный или комбинированный
• для кабеля Тип 12 в стандартной поставке силовые концы снабжены 10-миллиметровыми наконечниками
• для кабеля Тип 11 укажите параметры вилки (с тем же напряжением, электрическиими параметрами и количеством контактов как у розетки)

Обозначение при заказе – кабельные удлинители Тип 11

11 / вилка (с тем же напряжением, электрическими параметрами, количеством контактов как у розетки) / розетка / Тип кабеля (например, комбинированный или одножильный) / сечение кабеля (например, 4 x 70 мм^2) / длина кабеля
например: 11 / Тип 14 / 1 вилка / Тип 410 /1 розетка / комбинированный / 4 x 95 мм^2 / 15 м

Силовые жгуты Тип 12

Жгут из 5 одножильных кабелей и розетка (переменный ток)

Комбинированный многожильный кабель и розетка (переменный ток)

Жгут из 5 одножильных кабелей и розетка (28 В постоянного тока)

Обозначение при заказе – кабели с розеткой Тип 12

12 / розетка (определяет напряжение, электрические параметры и количество контактов для узла) Тип кабеля (например, комбинированый или одножильный) / сечение кабеля (например, 4 x 70 мм^2) / длина кабеля
например: 12 / Тип 400 / 1 / одножильный / 4 x 95 мм^2 / 12 м

ДЕЛАЕМ ПРАВИЛЬНОЕ СОЕДИНЕНИЕ НА ПЕРРОНАХ АЭРОПОРТОВ ПО ВСЕМУ МИРУ

AEGE™ aero

ООО «АЕГЭ-АЭРО» www.lpa–aero.ru, www.aege.aero aero@aege.ru
Центральный офис: 196084, СПб, ул. Малая Митрофаньевская, д. 4, оф. Л-307, т./ф +7 (812) 326 1166
Телефон в Москве +7 (495) 988 3111

ДЕЛАЕМ ПРАВИЛЬНОЕ СОЕДИНЕНИЕ НА ПЕРРОНАХ АЭРОПОРТОВ ПО ВСЕМУ МИРУ

Кабельный удлинитель «Крокодил»

Особенности:

- доступен вариант с 6-метровыми секциями (общая длина до 30 м)
- прочная конструкция
- с легкостью перемещаются одним человеком
- компактны в сложенном для хранения виде – максимум (3,6 м x 3,0 м)
- позволяют легко производить замену кабеля в рабочем положении
- позволяют легко осуществлять ремонт и замену компонентов в рабочем положении
- имеют до 4 силовых выводов
- имеется лево и правостороннее исполнение, а также шарнирный вариант кабельных корзин
- ступени для удобства подключения (по запросу)

ООО «АЕГЭ-АЭРО» www.lpa–aero.ru, www.aege.aero aero@aege.ru
Центральный офис: 196084, СПб, ул. Малая Митрофаньевская, д. 4, оф. Л-307, т./ф +7 (812) 326 1166
Телефон в Москве +7 (495) 988 3111

Номенклатура		
Выходной код	№ детали по классификатору LPA Niphan	Выходной разъем – подробное описание
01	12/D400/4/6.5/L	E+F связанный
02	12/39339/6.5	7-жильный сигнальный кабель для измерения параметров вилки и контроля нейтрали
03	12/D400/4/11.5L	E+F связанный
04	12/D400/4/6.5	Стандартная вилка в сборе
05	12/D400/4/11.5	Стандартная вилка в сборе
AA	4-х 12/D400/4/8.5L	счетверенный выход - E+F связанный
BB	3-х 12/D400/4/8.5L	строенный выход - E+F связанный
Опциональный код	Подробное описание	
001	Стандартное исполнение. Цвет по умолчанию (желтый). Монтаж коробки управления по умолчанию (положение выключателей – нормально замкнутое)	
002	Стандартное исполнение без универсального фиксатора, установленного на закрепляемом конце	
003	Стандартное исполнение без выключателей	
004	Стандартное исполнение без кабеля между соединительными коробками – например, Выход № 1 – комбинированный кабель – 1x35+6x35+6x(3x1) Выход № 2 – 3 свитых выходящих кабеля – каждый кабель 1x(70/25+8x1). Монтаж коробки управления по месту. Испытание на падение напряжения	
301	3 выходных кабеля (строенный) – стандартное исполнение. Монтаж коробки управления по умолчанию (положение выключателей – нормально замкнутое).	
303	3 выходных кабеля (строенный) – стандартное исполнение без выключателей	
401	4 выходных кабеля (счетверенный) – стандартное исполнение. Монтаж коробки управления по умолчанию (положение выключателей – нормально замкнутое).	

Расшифровка номенклатурного номера кабельного удлинителя «Крокодил»

код первой выходной перемычки (одинарная или сдвоенная);
буквенное обозначение используется для указания строенного или счетверенного вариантов;
все выходные перемычки – см. таблицу Номенклатура

Длина в метрах

код второй выходной перемычки (только сдвоенный вариант) см. таблицу Номенклатура

Стандартный номер: CBR24D01-01-001

Одинарный (S)или сдвоенный (D)

исключающий код

- первая буква всегда C
- вторая буква означает исполнение тележки:
B – только корзина
S – ступени и корзина
- третья буква означает «направление», если смотреть от свободного конца тележки по направлению к закрепленному концу
L - левосторонний вариант
R – правосторонний вариант

ДЕЛАЕМ ПРАВИЛЬНОЕ СОЕДИНЕНИЕ НА ПЕРРОНАХ АЭРОПОРТОВ ПО ВСЕМУ МИРУ

ООО «АЕГЭ-АЭРО» www.lpa–aero.ru, www.aege.aero aero@aege.ru
Центральный офис: 196084, СПб, ул. Малая Митрофаньевская, д. 4, оф. Л-307, т./ф +7 (812) 326 1166
Телефон в Москве +7 (495) 988 3111

Тип D400 и Тип D410 со съемными передними розетками

6-контактные разъемы на 115-200 В 400 Гц переменного тока

Long Life Reliability does not cost the earth

ДЕЛАЕМ ПРАВИЛЬНОЕ СОЕДИНЕНИЕ НА ПЕРРОНАХ АЭРОПОРТОВ ПО ВСЕМУ МИРУ

Тип D400
Для ввода жгута из 5 одножильных кабелей

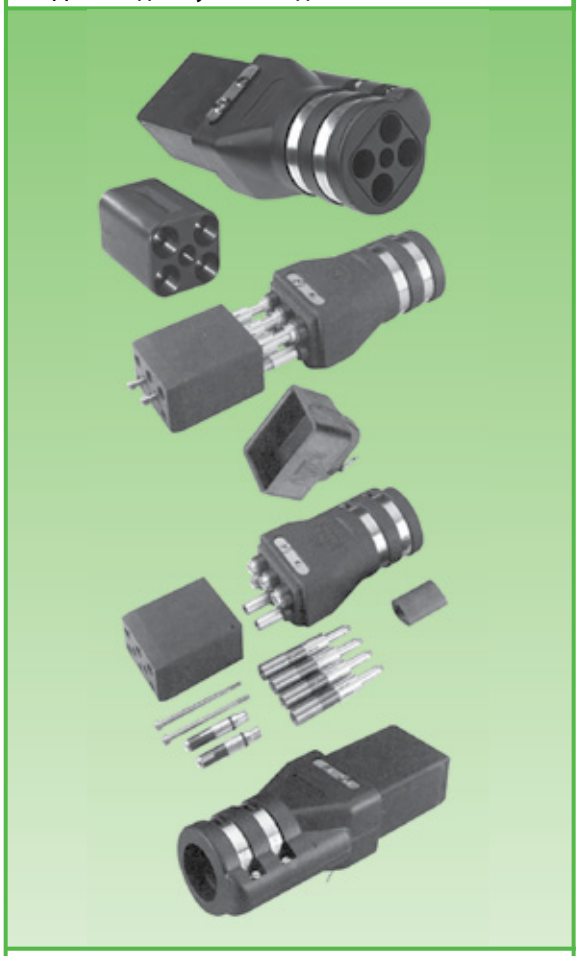

Тип D410
Для ввода комбинированных кабелей

Электрические параметры

• силовые компоненты
максимальный длительный ток 450 ампер
максимальный ток в течение 1 минуты 1500 ампер
• сигнальные компоненты
длительный ток 35 ампер

Особенности:

• съемные передние части облегчают местную замену:
- контактных гильз
- прессованных передних частей
- передних панелей

• передние прессованные части поставляются с крепежными винтами
• розетки поставляются с винтовыми зажимами, зажимными пластинами, гайками и болтами
• зажимные контакты или «под пайку»

Тип D400 и Тип D410

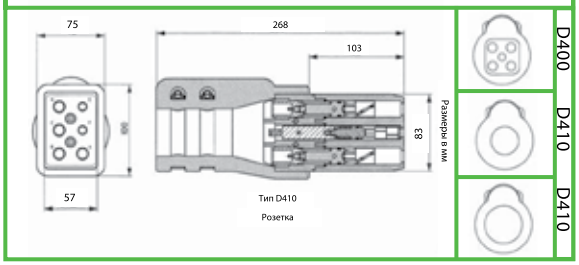

Элементы передней части разъема

Только форма	Форма с гильзами	Силовая контактная гильза	Сигнальная контактная гильза	Защитная крышка
33580	33581	33526	33530	29598

Параметры для жгута D400 из 5 одножильных кабелей

Обозначение при заказе розетки	Сечение кабеля в мм²	Размер зажима LPA	Диаметр внешней оболочки кабеля в мм	
			Мин	Макс
D400/1	4 X 95	HL	14.5	18.0
D400/2	4 X 95	HL	18.0	21.0
D400/3	4 X 70	HK	14.5	18.0
D400/4	4 X 70	HK	18.0	21.0
D400/5	4 X 50/35	HK	11.0	14.5
D400/6	4 X 50/35	HK	14.5	18.0
D400/7	4 X 50/35	HK	18.0	21.0
AD400/4	4 X 70	HK	21.0	24.0

Параметры для жгута D410 из комбинированных кабелей

Обозначение при заказе розетки	Сечение кабеля в мм²	Размер зажима LPA	Диаметр внешней оболочки кабеля в мм	
			Мин	Макс
D410/1	4 X 95	HL	44	52
D410/2	4 X 70	HL	44	52
D410/3	4 X 50/35	HK	34	43
D410/5	3 X 35/50	HK	34	43
	1 X 25			
D410/6	3 X 70	HK	34	43
	1 X 35/50			
D410/7	4 X 70	HK	34	43

Техническая информация, номера НАТО и данные по зажимам кабелей смотри на стр. 16.
Диаметр контрольных кабелей 11-14 мм.

AEGE™ aero

ООО «АЕГЭ-АЭРО» www.lpa–aero.ru, www.aege.aero aero@aege.ru
Центральный офис: 196084, СПб, ул. Малая Митрофаньевская, д. 4, оф. Л-307, т./ф +7 (812) 326 1166
Телефон в Москве +7 (495) 988 3111

Тип 14 вилка/Тип 410 розетка
Тип 15 вилка/Тип 400 розетка

6-контактные разъемы на 115-200 В 400Гц переменного тока

Long Life Reliability does not cost the earth

Тип 14 и Тип 410
Для ввода комбинированных кабелей

Тип 15 и Тип 400
Для ввода жгута из 5 одножильных кабелей

Электрические параметры

• силовые компоненты
максимальный длительный ток 450 ампер
максимальный ток в течение 1 минуты 1500 ампер
• сигнальные компоненты
длительный ток 35 ампер

Особенности:

• задние части разъема заканчиваются винтовыми зажимами, зажимными пластинами, гайками и болтами
• передние части заканчиваются силовыми и сигнальными штырями или гильзами
• зажимные контакты или «под пайку»
• опция: безопасный 90% -й сигнальный микровыключатель обеспечивает надлежащий контроль до подачи питания на самолет, № детали 31441. При заказе добавьте /«90» для розетки – например, Тип 400/1/90
• при заказе разъема Тип 400 укажите данные для пробки, в соответствии с сечением кабеля

Тип 14 и Тип 410 / Тип 15 и Тип 400

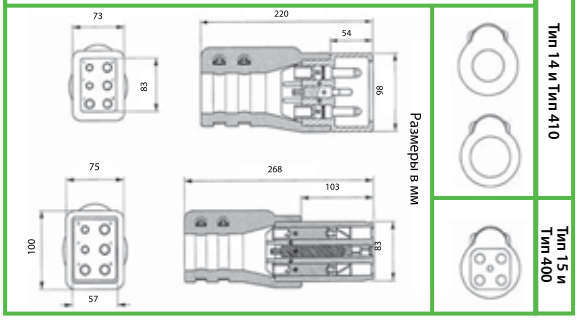

	Обозначение при заказе вилки	Обозначение при заказе розетки	Сечение кабеля в мм²	Размер зажима LPA	Диаметр внешней оболочки кабеля в мм		Силовой контактный штырь + -	Силовая контактная гильза + -	Передняя половина вилки	Передняя половина розетки	Задняя половина разъема	Кабельный ввод с 5 отверстиями
					Мин	Макс						
Параметры для жгута из комбинированных кабелей – Тип 14 и Тип 410	14/1	410/1	4 X 95	HL	44	52	28377	27919	28727	28849	27592	-
	14/2	410/2	4 X 70	HK	44	52	26674	26372	27299	27297	27592	-
	14/3	410/3	4 X 50/35	HK	34	43	27884	27767	28726	28850	27236	-
	14/5	410/5	3 X 35/50	HK	34	43	3 X 27884	3 X 27767	-	33477	27236	-
			1 X 25				1 X 25	1 X 27766				
	14/6	410/6	3 X 70	HK	44	43	3 X 26674	3 X 26372	-	33478	27592	-
			1 X 35/50				1 X 27884	1 X 27767				
	14/7	410/7	4 X 70	HK	34	43	26674	26372	27299	27297	27236	-
Параметры для жгута из пяти одножильных кабелей – Тип 15 и Тип 400	15/1	400/1	4 X 95	HL	14.5	18.0	28377	27919	28727	28849	27589	28721
	15/2	400/2	4 X 95	HL	18.0	21.0	28377	27919	28727	28849	27589	18286
	15/3	400/3	4 X 70	HK	14.5	18.0	26674	26372	27299	27297	27589	28721
	15/4	400/4	4 X 70	HK	18.0	21.0	26674	26372	27299	27297	27589	18286
	-	A400/4	4 X 70	HK	21.0	24.0	-	26372	-	27297	27589	37649
	15/5	A400/4	4 X 50/35	HK	11.0	14.5	27884	27767	28726	28850	27589	27628
	15/6	A400/6	4 X 50/35	HK	14.5	18.0	27884	27767	28726	27589	27589	28721
	15/7	A400/7	4 X 50/35	HK	18.0	21.0	27884	27767	28726	28850	27589	43177

Техническая информация, номера НАТО и данные по зажимам кабелей смотри на стр. 16.
Диаметр контрольных кабелей 11-14 мм.

ДЕЛАЕМ ПРАВИЛЬНОЕ СОЕДИНЕНИЕ НА ПЕРРОНАХ АЭРОПОРТОВ ПО ВСЕМУ МИРУ

AEGE™ aero

ООО «АЕГЭ-АЭРО» www.lpa–aero.ru, www.aege.aero aero@aege.ru
Центральный офис: 196084, СПб, ул. Малая Митрофаньевская, д. 4, оф. Л-307, т./ф +7 (812) 326 1166
Телефон в Москве +7 (495) 988 3111

Розетки Тип N27 с кнопочным управлением

6-контактные разъемы на 115-200 В 400Гц переменного тока

Long Life Reliability does not cost the earth

Тип N27

Электрические параметры

• силовые компоненты
максимальный длительный ток 450 ампер
максимальный ток в течение 1 минуты 1500 ампер
• сигнальные компоненты
длительный ток 35 ампер

Особенности:

• в розетке предусмотрено управление питанием
• опция: - в розетке предусмотрено управление кабельным барабаном
• опция: световые индикаторы (до 4)
• опция: безопасный 90% -й сигнальный микровыключатель обеспечивает надлежащий контроль до подачи питания на самолет
• имеется съемная передняя часть разъема, что облегчает техобслуживание и продлевает срок службы

Элементы передней части разъема

Только форма	Форма с гильзами	Силовая контактная гильза
		+ -
Сигнальная контактная гильза E/F	Защитная крышка	

Тип N27

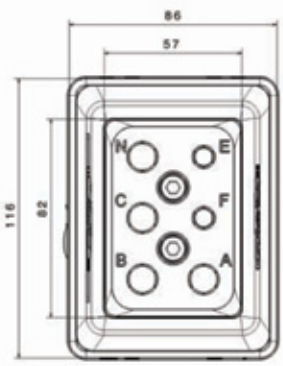

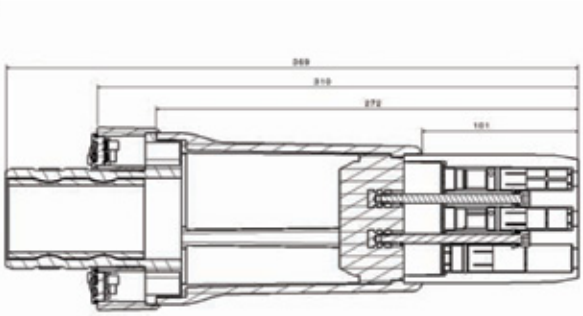

Размеры в мм

Кабельный ввод 3X21

Кабельный ввод 38

Кабельный ввод 43

AEGE aero

ООО «АЕГЭ-АЭРО» www.lpa–aero.ru, www.aege.aero aero@aege.ru
Центральный офис: 196084, СПб, ул. Малая Митрофаньевская, д. 4, оф. Л-307, т./ф +7 (812) 326 1166
Телефон в Москве +7 (495) 988 3111

Расшифровка номенклатурного номера самолетного разъема Тип N27

Этот номер состоит из восьми разделов (A-G), в каждом из которых имеются собственные варианты. Это позволяет создать уникальный индивидуальный разъем, отвечающий вашим требованиям.

N	2	7	/	A	B	C	D	E	F	G

A

Сечение кабеля для A, B, C и N контактов		
	Силовые контакты A, B, C	Контакт N, нейтраль
1	70 мм^2	70 мм^2
2	70 мм^2	35мм^2/50мм^2
3	35мм^2/50мм^2	35мм^2/50мм^2

B

Монтаж	
1	ON (нормально разомкнуто), OFF (нормально замкнуто)
2	ON (нормально разомкнуто), OFF (нормально разомкнуто)

C

Сигнальная гильза (контакт F)	
1	Стандартная сигнальная гильза (контакт F)
2	90% -й микровыключатель

D – количество кнопок – например 0, 1, 2, 3 или 4

E – количество светодиодов – например 0, 1, 2, 3 или 4

F

Размер кабельного ввода	
1	Подходят для кабелей диаметром до 43 мм (стандартная поставка). Если кабельный ввод удалить, диаметр кабеля увеличивается до 52 мм.
2	Подходят для 3одножильных кабелей диаметром 21 мм
3	Подходят для кабелей диаметром до 38 мм (стандартная поставка). Если кабельный ввод удалить, диаметр кабеля увеличивается до 52 мм.

G – длина кабеля в метрах, например, 6.5 = 6.5 м

Новое обозначение розетки	Сечение кабеля с ABC контактами	Сечение кабеля с N контактом	Монтаж	Сигнальная гильза (контакт F)	Количество кнопок	Количество светодиодов	Размер кабельного ввода
	A		B	C	D	E	F
N27/111211	1x70мм^2 2x35мм^2	1x70мм^2 2x35мм^2	ON (нормально разомкнуто) OFF (нормально разомкнуто)	Стандартная	2	1	43 или 52мм
N27/211211	1x70мм^2 2x35мм^2	1x35/50мм^2	ON (нормально разомкнуто) OFF (нормально разомкнуто)	Стандартная	2	1	43 или 52мм
N27/211213	1x70мм^2 2x35мм^2	1x35/50мм^2	ON (нормально разомкнуто) OFF (нормально разомкнуто)	Стандартная	2	1	38 или 52мм
N27/311213	1x35/50мм^2	1x35/50мм^2	ON (нормально разомкнуто) OFF (нормально разомкнуто)	Стандартная	2	1	38 или 52мм
N27/211212	1x70мм^2 2x35мм^2	1x35/50мм^2	ON (нормально разомкнуто) OFF (нормально разомкнуто)	Стандартная	2	1	3x21мм
N27/311212	1x35/50мм^2	1x35/50мм^2	ON (нормально разомкнуто) OFF (нормально разомкнуто)	Стандартная	2	1	3x21мм
N27/111411	1x70мм^2 2x35мм^2	1x70мм^2 2x35мм^2	ON (нормально разомкнуто) OFF (нормально разомкнуто)	Стандартная	4	1	43 или 52мм
N27/211411	1x70мм^2 2x35мм^2	1x35/50мм^2	ON (нормально разомкнуто) OFF (нормально разомкнуто)	Стандартная	4	1	43 или 52мм
N27/211413	1x70мм^2 2x35мм^2	1x35/50мм^2	ON (нормально разомкнуто) OFF (нормально разомкнуто)	Стандартная	4	1	38 или 52мм
N27/311413	1x35/50мм^2	1x35/50мм^2	ON (нормально разомкнуто) OFF (нормально разомкнуто)	Стандартная	4	1	38 или 52мм
N27/211412	1x70мм^2 2x35мм^2	1x35мм^2	ON (нормально разомкнуто) OFF (нормально разомкнуто)	Стандартная	4	1	3x21мм
N27/311412	1x35/50мм^2	1x35/50мм^2	ON (нормально разомкнуто) OFF (нормально разомкнуто)	Стандартная	4	1	3x21мм
N27/112231	1x70мм^2 2x35мм^2	1x70мм^2 2x35мм^2	ON (нормально разомкнуто) OFF (нормально разомкнуто)	90%	2	3	43 или 52мм
N27/212231	1x70мм^2 2x35мм^2	1x35/50мм^2	ON (нормально разомкнуто) OFF (нормально разомкнуто)	90%	2	3	43 или 52мм
N27/212233	1x70мм^2 2x35мм^2	1x35/50мм^2	ON (нормально разомкнуто) OFF (нормально разомкнуто)	90%	2	3	38 или 52мм
N27/312233	1x35/50мм^2	1x35/50мм^2	ON (нормально разомкнуто) OFF (нормально разомкнуто)	90%	2	3	38 или 52мм
N27/212232	1x70мм^2 2x35мм^2	1x35/50мм^2	ON (нормально разомкнуто) OFF (нормально разомкнуто)	90%	2	3	3x21мм
N27/312232	1x35/50мм^2	1x35/50мм^2	ON (нормально разомкнуто) OFF (нормально разомкнуто)	90%	2	3	3x21мм
N27/112431	1x70мм^2 2x35мм^2	1x70мм^2 2x35мм^2	ON (нормально разомкнуто) OFF (нормально разомкнуто)	90%	4	3	43 или 52мм
N27/212431	1x70мм^2 2x35мм^2	1x35/50мм^2	ON (нормально разомкнуто) OFF (нормально разомкнуто)	90%	4	3	43 или 52мм
N27/212433	1x70мм^2 2x35мм^2	1x35/50мм^2	ON (нормально разомкнуто) OFF (нормально разомкнуто)	90%	4	3	38 или 52мм
N27/312433	1x35/50мм^2	1x35/50мм^2	ON (нормально разомкнуто) OFF (нормально разомкнуто)	90%	4	3	38 или 52мм
N27/212432	1x70мм^2 2x35мм^2	1x35/50мм^2	ON (нормально разомкнуто) OFF (нормально разомкнуто)	90%	4	3	3x21мм
N27/312432	35/50мм^2	1x35/50мм^2	ON (нормально разомкнуто) OFF (нормально разомкнуто)	90%	4	3	3x21мм

ДЕЛАЕМ ПРАВИЛЬНОЕ СОЕДИНЕНИЕ НА ПЕРРОНАХ АЭРОПОРТОВ ПО ВСЕМУ МИРУ

Тип 10, Тип 16, Тип 18 и Тип 19
фланцевые вилки и розетки

ДЕЛАЕМ ПРАВИЛЬНОЕ СОЕДИНЕНИЕ НА ПЕРРОНАХ АЭРОПОРТОВ ПО ВСЕМУ МИРУ

6-контактные разъемы на 115-200 В 400 Гц переменного тока

Вилка Тип 18

Розетка Тип 10

3-контактные разъемы на 28 В постоянного тока

Вилка Тип 19

Розетка Тип 16

Электрические параметры

• силовые компоненты
максимальный длительный ток 450 ампер
максимальный ток в течение 1 минуты 1500 ампер
• сигнальные компоненты
длительный ток 35 ампер

Особенности:

• литой алюминиевый корпус и крышки
• эпоксидный порошок с оранжевым покрытием
• внутренняя полость изготовлена в соответствии с ISO 461
• узлы комплектуются силовыми и сигнальными штырями или гильзами
• в крышке имеется соединительный крепежный язычок с запиранием
• устойчивость к погодным условиям в соответствии с IP54
• зажимные контакты или «под пайку» (пайка только для контактов с двойным концом)

Разрезная сигнальная контактная гильза 13196

Разрезной сигнальный контактный штырь 28715

Вилка Тип 18 и розетка Тип 10

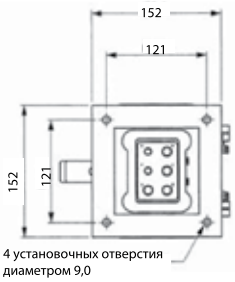

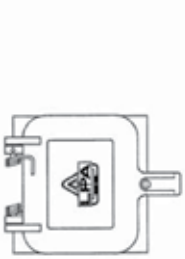

Размеры в миллиметрах

Вилка Тип 19 и розетка Тип 16

Данные для 3-контактных разъемов на 28 В постоянного тока				Передняя часть вилки с одинарными концами	Передняя часть вилки со сдвоенными концами	Штырь с одинарными концами + -	Штырь со сдвоенными концами + -	Гильза с одинарными концами + -	Гильза со сдвоенными концами + -	Передняя часть розетки с одинарными концами	Передняя часть розетки со сдвоенными концами
Информация для заказа вилок	Информация для заказа розеток	Размер кабеля в мм²	Размер зажима LPA								
19/1	16/1	2 X 120	HM	28710	-	28707	-	28686	-	28683	-
19/2	16/2	2 X 95	HL	28712	-	28708	-	27920	-	28683	-
19/3	16/3	2 X 70	HK	28713	-	28709	-	26373	-	28684	-
19/4	16/4	2 X 50/35	HK	28714	-	28710	-	27089	-	28685	-
19/6	16/6	4 X 95/70	-	-	28717	-	28715	-	21362	-	28704
19/8	16/8	4 X 50/35	-	-	28718	-	28716	-	28706	-	28705

Данные для 6-контактных разъемов на 115-200 В 400 Гц переменного тока				Узлы					
Информация для заказа вилок	Информация для заказа розеток	Сечение кабеля в мм²	Размер зажима LPA	Силовой контактный штырь + -	Силовая контактная гильза + -	Сигнальный контактный штырь + -	Сигнальная контактная гильза	Передняя половина розетки	Передняя половина вилки
18/1	10/1	4 X 95	HL	28377	27920	26675	26374	28845	28727
18/2	10/2	4 X 70	HK	26674	26373	26675	26374	27298	27299
18/3	10/3	4 X 50/35	HK	27884	27089	26675	26374	27418	28726

Техническая информация, номера НАТО и данные по зажимам кабелей смотри на стр. 16.
Диаметр контрольных кабелей 11-14 мм.

ООО «АЕГЭ-АЭРО» www.lpa–aero.ru, www.aege.aero aero@aege.ru
Центральный офис: 196084, СПб, ул. Малая Митрофаньевская, д. 4, оф. Л-307, т./ф +7 (812) 326 1166
Телефон в Москве +7 (495) 988 3111

Монтажная коробка с фланцевым соединением

Монтажная коробка Тип 27121

Угловая переходная коробка Тип 27012

Особенности:

- разработаны для использования совместно с фланцевыми разъемами Тип 10, 16, 18 и 19
- устойчивы к погодным условиям по IP54 при установке с фланцевым разъемом
- изготавливаются из малоуглеродистой стали, с нанесением цинка и оранжевого полиэфирного порошка
- кубовидная форма с боковым вводом позволяет ориентировать коробку в соответствии с требованиями установки
- уплотнительная пластина Тип 27121 подходит к большинству типов и сечению кабелей
- Тип 27121 поставляется с болтами для крепежа фланцевого разъема
- Тип 27012 поставляется с крепежными болтами и уплотнительными прокладками

Монтажная наружная коробка Тип 27121

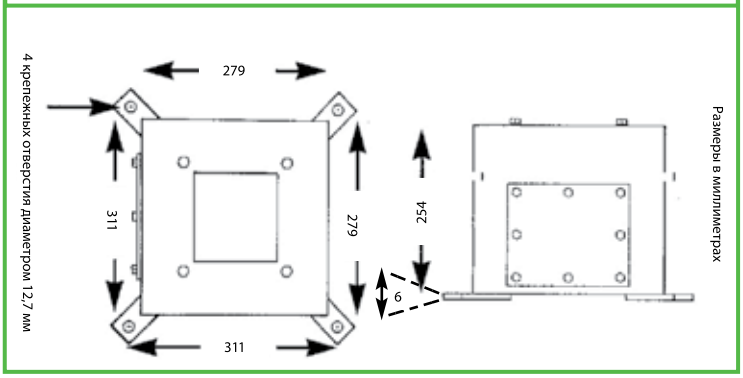

Угловая переходная коробка Тип 27012

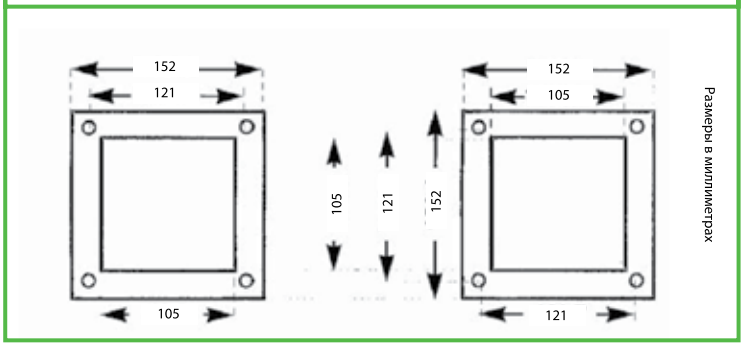

ДЕЛАЕМ ПРАВИЛЬНОЕ СОЕДИНЕНИЕ НА ПЕРРОНАХ АЭРОПОРТОВ ПО ВСЕМУ МИРУ

ООО «АЕГЭ-АЭРО» www.lpa–aero.ru, www.aege.aero aero@aege.ru
Центральный офис: 196084, СПб, ул. Малая Митрофаньевская, д. 4, оф. Л-307, т./ф +7 (812) 326 1166
Телефон в Москве +7 (495) 988 3111

Вилки Тип 20, Тип 23 и Тип 21 Розетки Тип M1, Тип M1/MK2 и Тип M3/MK2

3-контактные разъемы на 28 В постоянного тока

Long Life Reliability does not cost the earth

Вилка Тип 20 и розетка Тип M1

Для ввода комбинированных кабелей

Вилка Тип 21 и розетка Тип M1/MK2

Для ввода жгута из 3 одножильных кабелей

Вилка Тип 23 и розетка Тип M3/MK2

Для ввода жгута из 5 одножильных кабелей

Электрические параметры

• силовые компоненты
максимальный длительный ток 450 ампер
максимальный ток в течение 1 минуты 1500 ампер
• сигнальные компоненты
длительный ток 35 ампер

Особенности:

• ввод для комбинированного кабеля или жгута из 3 или 5 одножильных кабелей
• разрезные сигнальные штыри и гильзы
• квадратный кабельный ввод со съемной вилкой для подгонки под сигнальный кабель
• задние части разъемов поставляются с винтовыми зажимами, зажимными пластинами, гайками и болтами
• передние части поставляются с силовыми и сигнальными штырями или гильзами
• опция: сплошной сигнальный штырь или гильза, если нужно, то добавьте индекс «S» – например, M1/IS
• для задней части разъема 28723 укажите кабельный ввод в соответствии с количеством и сечением кабелей
• зажимные контакты или «под пайку»

Розетка и вилка

Разрезная сигнальная гильза 13196	Разрезной сигнальный штырь 29176	Защитная крышка для розетки постоянного тока 29597

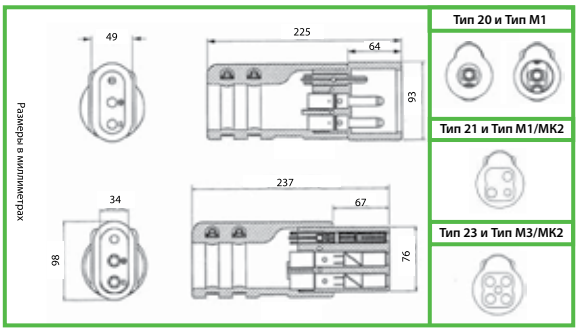

Техническая информация, номера НАТО и данные по зажимам кабелей смотри на стр. 16. Диаметр контрольных кабелей 11-14 мм.

AEGE™ aero

ООО «АЕГЭ-АЭРО» www.lpa–aero.ru, www.aege.aero aero@aege.ru
Центральный офис: 196084, СПб, ул. Малая Митрофаньевская, д. 4, оф. Л-307, т./ф +7 (812) 326 1166
Телефон в Москве +7 (495) 988 3111

Вилки Тип 20 и розетки Тип M1

Данные для жгута из комбинированных кабелей						Силовая-контактная гильза	Силовой контакт-ный штырь	Передняя часть розетки с одиночными концами	Передняя часть вилки с одиночными концами	Задняя часть разъема
Инфор-мация для заказа вилок	Инфор-мация для заказа розеток	Сечение кабеля в мм²	Размер зажима LPA	Диаметр внешней оболочки кабеля в мм		+ -	+ -			
				Мин	Макс					
20/A	M1/A	2 X 120	HM	41	54	28686	28707	28682	28711	28703
20/B	M1/B	2 X 95	HL	41	54	27920	28708	28683	28712	28703
20/C	M1/C	2 X 70	HK	29	40	26373	28709	28684	28713	28701
20/D	M1/D	2 X 50/35	HK	29	40	27089	28710	28685	28714	28701

Вилки Тип 21 и розетки Тип M1/MK2

Данные для жгута из 3 одножильных кабелей											Кабельный ввод с 3 отверстиями
21/1	MI/1	2 X 120	HM	15.5	20.0	28686	28707	28682	28711	28723	28678
21/2	MI/2	2 X 120	HM	20.0	24.5	28686	28707	28682	28711	28723	28679
21/3	MI/3	2 X 120	HM	24.5	29.0	28686	28707	28682	28711	28723	28680
21/4	MI/4	2 X 95	HL	15.5	20.0	27920	28708	28683	28712	28723	28678
21/5	MI/5	2 X 95	HL	20.0	24.5	27920	28683	28712	28713	28723	28679
21/6	MI/6	2 X 95	HL	24.5	29.0	27920	28683	28712	28713	28723	28680
21/7	MI/7	2 X 70	HK	11.0	15.5	26373	28709	28684	28713	28723	28677
21/8	MI/8	2 X 70	HK	15.5	20.0	26373	28709	28684	28713	28723	28678
21/9	MI/9	2 X 70	HK	20.0	24.5	26373	28709	28684	28713	28723	28679
21/10	MI/10	2 X 50/35	HK	11.0	15.5	27089	28710	28685	28714	28723	28677
21/11	MI/11	2 X 50/35	HK	15.5	20.0	27089	28710	28685	28714	28723	28678
21/12	MI/12	2 X 50/35	HK	20.0	24.5	27089	28710	28685	28714	28723	28679

Вилки Тип 23 и розетки Тип M2/MK3

Данные для жгута из 5 одножильных кабелей						Сдвоенная сигнальная контактная гильза + -	Сдвоенный сигнальный контактный штырь + -	Передняя часть розетки со сдвоенными концами	Передняя часть вилки со сдвоен-ными концами		Кабельный ввод с 5 отверстиями
23/3	M3/3	4 X 70/95	Только паяные контакты	14.5	18.0	21362	28715	28704	28717	28723	28721
23/4	M3/4	4 X 70/95		18.0	21.0	21362	28715	28704	28717	28723	18286
23/5	M3/5	4 X 50/35		11.0	14.0	28706	28716	28705	28718	28723	27628
23/6	M3/6	4 X 50/35		14.5	18.0	28706	28716	28705	28718	28723	28721
23/7	M3/7	4 X 50/35		18.0	21.0	28706	28716	28705	28718	28723	18286

Техническая информация, номера НАТО и данные по зажимам кабелей смотри на стр. 16.
Диаметр контрольных кабелей 11-14 мм.

ДЕЛАЕМ ПРАВИЛЬНОЕ СОЕДИНЕНИЕ НА ПЕРРОНАХ АЭРОПОРТОВ ПО ВСЕМУ МИРУ

AEGE™ aero

ООО «АЕГЭ-АЭРО» www.lpa–aero.ru, www.aege.aero aero@aege.ru
Центральный офис: 196084, СПб, ул. Малая Митрофаньевская, д. 4, оф. Л-307, т./ф +7 (812) 326 1166
Телефон в Москве +7 (495) 988 3111

ДЕЛАЕМ ПРАВИЛЬНОЕ СОЕДИНЕНИЕ НА ПЕРРОНАХ АЭРОПОРТОВ ПО ВСЕМУ МИРУ

Тип 40
Для ввода жгута из 5 одножильных кабелей

Тип 41
Для ввода комбинированных кабелей

Электрические параметры

• силовые компоненты
максимальный длительный ток 450 ампер
максимальный ток в течение 1 минуты 1500 ампер
• сигнальные компоненты
длительный ток 35 ампер

Особенности:

• задние части разъемов поставляются с винтовыми зажимами, зажимными пластинами, гайками и болтами
• передние части поставляются с силовыми и сигнальными штырями или гильзами
• для задней части разъема Тип 40 укажите пробку в соответствии с количеством и сечением кабелей
• зажимные контакты или «под пайку»

Тип 40 и Тип 41

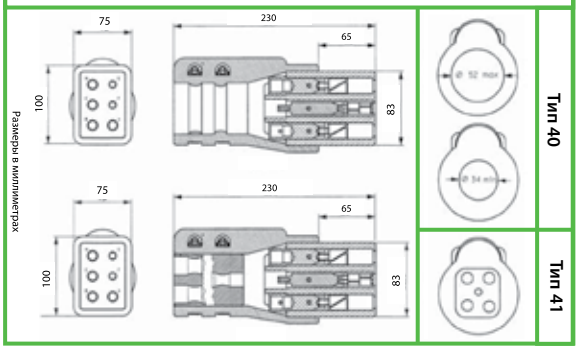

Сигнальная контактная гильза 26374

Защитная крышка розетки 29598

	Данные для жгута из комбинированных кабелей								
	Информация для заказа розеток	Сечение кабеля в мм^2	Размер зажима LPA	Диаметр внешней оболочки кабеля в мм		Кабельный ввод с 5 отверстиями	Силовая контактная гильза + -	Передняя часть разъема	Задняя часть разъема
				Мин	Макс				
Тип 40 для жгута из 5 одножильных кабелей	40/1	4 X 95	HL	14.5	18.0	28721	27920	28845	27589
	40/2	4 X 95	HL	18.0	21.0	118286	27920	28845	27589
	40/3	4 X 70	HK	14.5	18.0	28721	26373	27298	27589
	40/4	4 X 70	HK	18.0	21.0	18286	26373	27298	27589
	40/5	4 X 50	HK	11.0	14.5	27628	27089	27418	27589
	40/6	4 X 50/35	HK	14.5	18.0	28721	27089	27418	27589
	40/7	4 X 50/35	HK	18.0	21.0	18286	27089	27418	27589
Тип 41 для жгута из комбинированных кабелей	41/1	4 X 95	HL	44	52	-	27920	28845	27592
	41/2	4 X 70	HK	44	52	-	26373	27298	27592
	41/3	4 X 50/35 HK	HK	34	43	-	27089	27418	27236

Техническая информация, номера НАТО и данные по зажимам кабелей смотри на стр. 16.
Диаметр контрольных кабелей 11-14 мм.

ООО «АЕГЭ-АЭРО» www.lpa–aero.ru, www.aege.aero aero@aege.ru
Центральный офис: 196084, СПб, ул. Малая Митрофаньевская, д. 4, оф. Л-307, т./ф +7 (812) 326 1166
Телефон в Москве +7 (495) 988 3111

Технические данные

Все характеристики и размеры разъемов для подачи питания к самолету от наземных источников соответствуют требованиям ISO 461 и соответствующих стандартов Министерства Обороны (Воздух) и NSN.

Общие характеристики

Гильзы и штыри удерживаются в резиновом корпусе с помощью крепежных нейлоновых штырей. Передний и задний корпуса скреплены вместе с помощью зажимных пластин из нейлона со стеклонаполнителем или аустенитной нержавеющей стали и зажимных пластин из нержавеющей стали, а также гаек и болтов из нержавеющей стали, что облегчает разборку и предоставляет доступ к контактам при подсоединении кабеля. Разъем крепится к кабелю с помощью двух винтовых зажимов из нержавеющей стали, обеспечивающих отличное соединение, свободное от механических напряжений, герметичное в любых погодных условиях.

В качестве опции может быть поставлен наклоненный вниз патрубок, закрывающий место ввода кабеля и задний корпус.

Передний и задний корпуса

Корпуса изготавливаются методом прессования или машинной обработки из нитрил поливинилхлорида или гипалона, эти материалы были выбраны благодаря их стойкости к УФ излучению, влаге, химическим агентам и другим опасным воздействиям, а также устойчивости к износу и задирам, имеющим место в зонах техобслуживания самолетов, при температуре от -40 до +100 °C.

Силовые и сигнальные контакты

Контакты изготавливаются методом машинной обработки из меди и покрываются серебром методом анодирования для улучшения электропроводности. Гильзы подпружинены для обеспечения хорошего электрического контакта в соответствии с ISO 461.

Подвес

Использование подвеса LPA №29570 предотвращает возникновение в розетке самолета механических напряжений, вызываемых весом кабеля. Подвес поставляется в соответствии с требованиями заказчика.

Заделка концов кабелей

Силовые контакты

За исключением разъемов Тип M3/MK2 и Тип 23, которые необходимо припаивать, силовые контакты могут присоединяться к кабелям как пайкой, так и зажиманием. Руководство по заделке концов Ref 29273 поставляется по запросу.

Сигнальные контакты

Сигнальные контакты могут присоединяться к кабелям как пайкой, так и зажиманием (за исключением контактной гильзы F разрезной конструкции для 28B - только пайкой).

Для электрических испытаний и испытаний под нагрузкой на соответствие требованиям BS 4G 178, ISO 461 необходимо использовать соответствующую зажимную головку, указанную в картах номенклатуры продукции. Проводники сечением менее 2 мм^2 необходимо сдваивать, чтобы обеспечить надежное зажимное соединение. По запросу можно получить зажимные головки и инструменты компании LPA. Испытания качества зажимания проводились для проводников, размеры которых указаны в таблицах в BS638. Размеры наружной оболочки даны для кабелей в соответствии с BS638, BS6004 и BS6007. Для сигнальных кабелей в соответствии с BS6500.

Наклоненные вниз патрубки, входящие в стандартную поставку LPA, должны присоединяться плотно к месту соединения кабельного конца по всем силовым штырям и гильзам.

Рекомендуется после присоединения, но до сочленения переднего и заднего узлов, заполнить задний узел герметиком Ambersil RTV Silicon Sealant 1039N, или эквивалентным ему материалом во избежание попадания влаги.

ДЕЛАЕМ ПРАВИЛЬНОЕ СОЕДИНЕНИЕ НА ПЕРРОНАХ АЭРОПОРТОВ ПО ВСЕМУ МИРУ

Обозначения НАТО для компонентов	
Номер НАТО	Наименование
5935-99-551-2589	Розетка Тип 40/2
5935-99-758-1104	Розетка Тип 40/4
5935-99-192-2528	Розетка Тип 40/6
5935-99-785-7295	Розетка Тип 40/8
5935-99-434-9740	Розетка Тип 41/3
5935-99-732-2341	Розетка Тип 400/3
5935-99-574-4640	Розетка Тип 400/4
5935-99-574-4640	Розетка Тип D400/4
5935-99-126-2607	Розетка Тип 410/2
5935-99-690-6725	Розетка Тип 410/3
5935-99-437-2071	Розетка Тип D410/2
5935-99-203-1199	Розетка Тип M1/C
5935-99-770-3267	Розетка Тип M1/5
5935-99-010-0617	Розетка Тип M1/7
5935-99-434-9738	Розетка Тип M3/3
5935-99-244-2408	Розетка Тип M3/4
5935-99-608-3168	Розетка Тип 10/2
5935-99-810-3422	Вилка Тип 15/4
5935-99-282-4558	Вилка Тип 18/2
5935-99-461-3781	33581 форма
5935-99-551-0426	33526 силовая контактная гильза
5935-99-498-8657	33530 подузел контактной гильзы
5935-99-867-8041	29598 крышка розетки, переменный ток
5935-99-192-6707	11945 удерживающий штифт Все контактные гильзы, переменный ток
5935-99-192-6693	13175 удерживающий штифт Основные контактные гильзы, переменный ток
5935-99-192-6692	13176 удерживающий штырь Сигнальные контактные гильзы, постоянный ток
5935-99-193-2920	13196 сигнальные контактные гильзы Разрезной тип контактного штыря, постоянный ток
5935-99-192-6708	26374 сигнальные контактные гильзы Розетки, переменный ток
5935-99-117-8495	21362 основная контактная гильза 70 мм сдвоенный кабель
5935-99-528-3584	26373 основная контактная гильза 70 мм
5935-99-01-2920	27089 основная контактная гильза Кабель 35/50
5935-99-051-8636	27920 узел контактной гильзы

Данные о зажимах кабелей			
Сечение кабеля	**№ головки**	**Код**	**Код**
120 мм^2	31152	M120	HM
95 мм^2	31151	L95	HL
25-70 мм^2	30732	K70	HK
E-F	30254	F10	HF

ООО «АЕГЭ-АЭРО» www.lpa–aero.ru, www.aege.aero aero@aege.ru
Центральный офис: 196084, СПб, ул. Малая Митрофаньевская, д. 4, оф. Л-307, т./ф +7 (812) 326 1166
Телефон в Москве +7 (495) 988 3111

Long Life Reliability
does not cost the earth

www.lpa-aero.ru

AEGE™ aero

Центральный офис:
196084, СПб, Малая Митрофаньевская, 4, оф. Л-307
т/ф +7 (812) 326 1166

Телефон в Москве
+7 (495) 988 3111

e-mail: aero@aege.ru
www.lpa-aero.ru
www.aege.aero